范围	10风扇总成	功能	起动发动机 EW10A (RFJ)
部件			
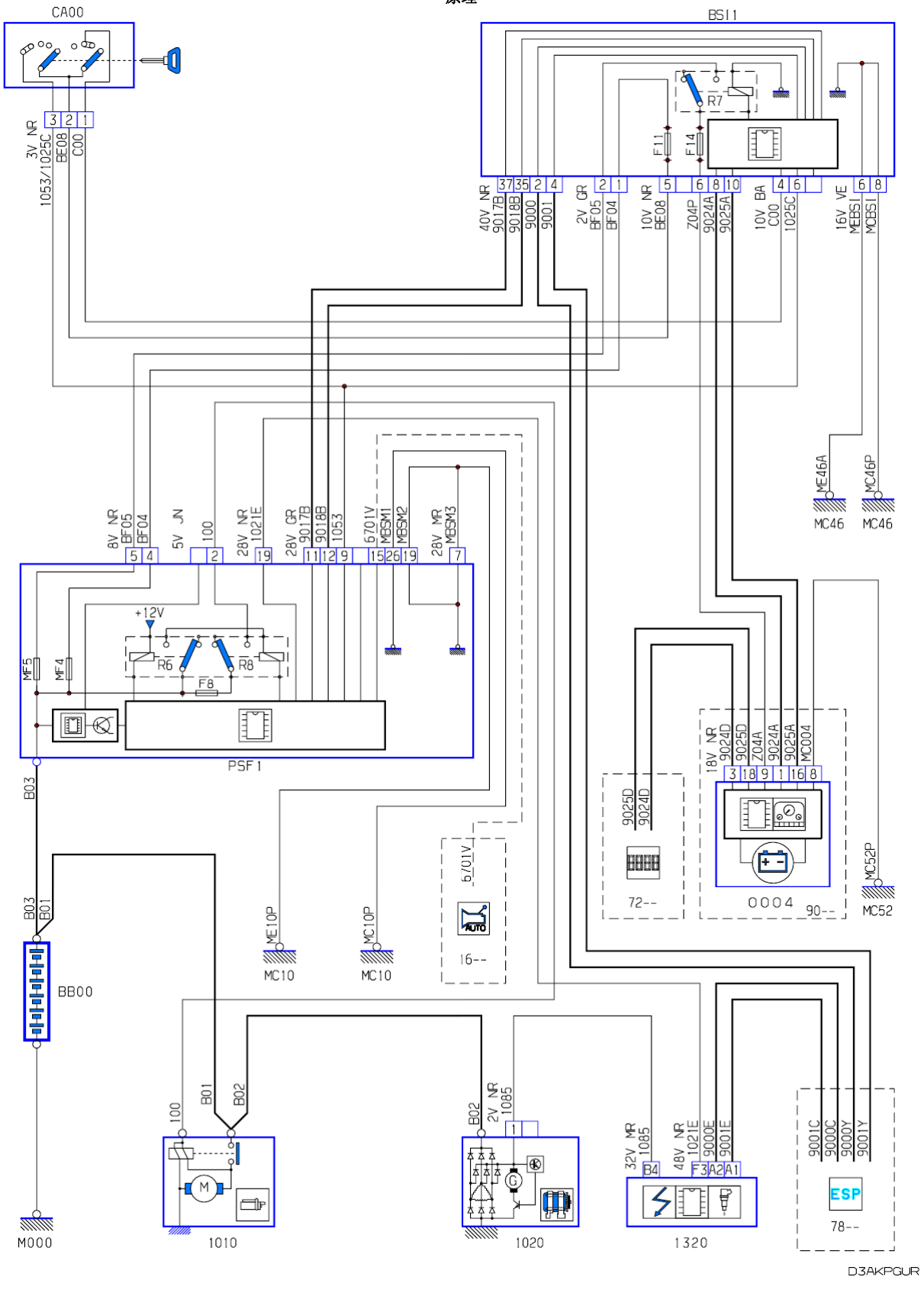
原理